TW-32-230
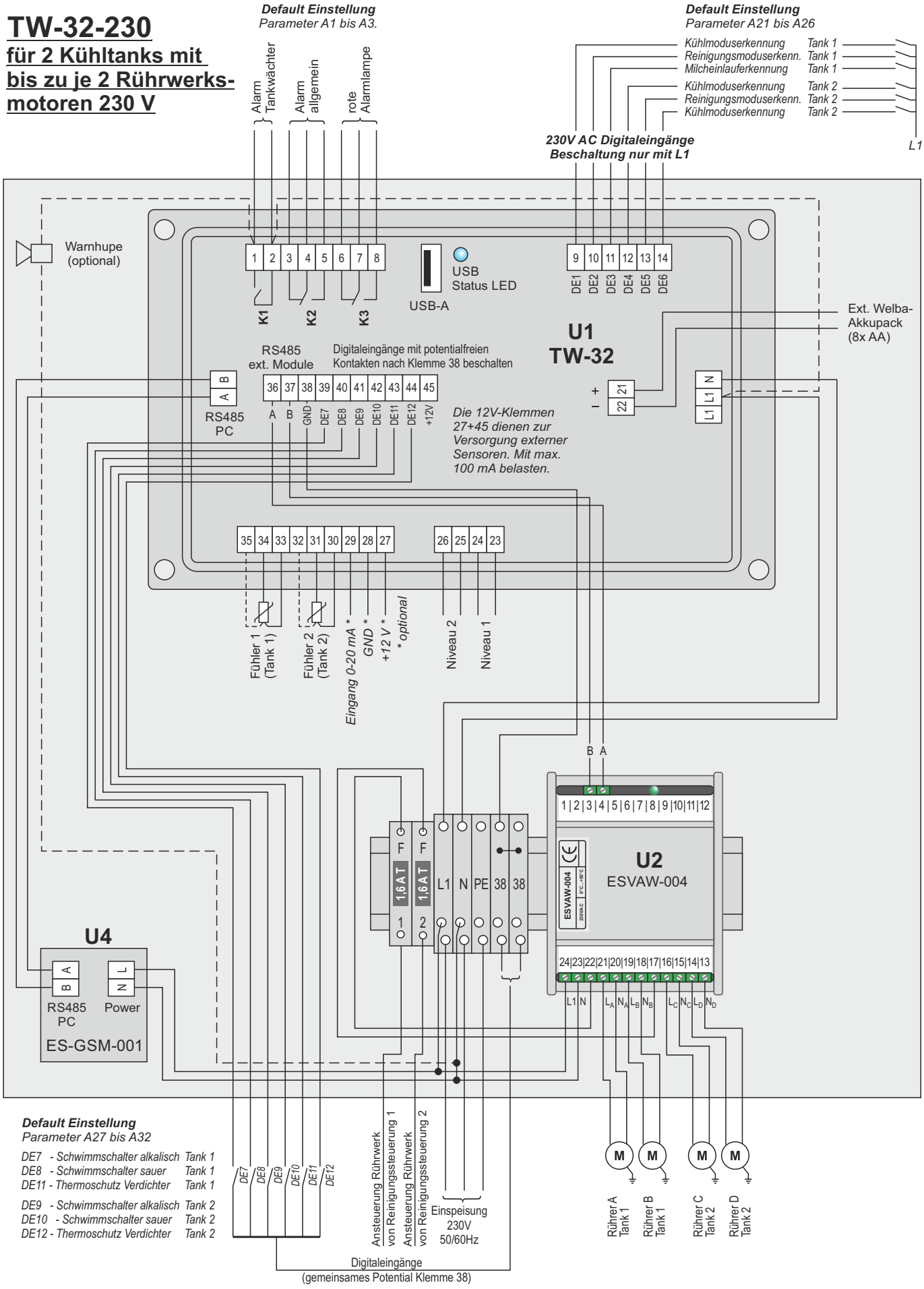
für 2 Kühltanks mit bis zu je 2 Rührwerks-motoren 230 V